FICHE TECHNIQUE

Projecteur Volcano

Modèle PV60EFE968C69E1

Projecteur Volcano 200W 28000Lm H74*L562*l295mm Saillie/Sur Mât IP65 IK10 90° 3000K

Code GTIN : 3701481516147

Sur commande

Nouveauté

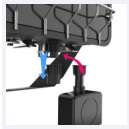

Photo(s) non contractuelle(s).
L'apparence du produit peut être amenée à être modifiée.

Informations principales

Réf.	PV60EFE968C69E1
Marque	Greenled PRO
Nom produit	Projecteur Volcano
Type	Éclairage extérieur
Catégorie	Projecteur
Sous-catégorie	Volcano
Application(s)	Extérieur, Logistique, Parking
Variante(s)	8 variantes
Coloris	Noir
Dimensions	H74 * L562 * l295 mm
Dimensions d'installation	-
Poids	7200g

Données techniques

Puissance	200 W
Flux lumineux	28000 LM
Rendement	140 LM/W
Angle de diffusion	90°
Température de couleur	3000K
Type de montage	Saillie, Sur Mât
Type de LED	SMD3030
Type de diffuseur / réflecteur	Lentille
Type de driver	Tomcarline
Usage intensif	Oui
Température fonctionnement	-30° à +45° C

Normes

CE | RoHS compliant | TÜV SÜD | COMPATIBLE CEE | EN 62471 RG0

Performances luminaire

IP 65	IK 10	90°	L80B10	50000H
**	UGR<27	100-277V	50-60HZ	5 ANS

Caractéristiques

1-10V | LM 79 | LM 80 | TM 21 | 850° | COMPATIBLE DÉTECTION | DI | 10KV | SDCM<5 | IRC 80

THD <15% | PF 0.92

En option

DALI

Variantes

Réf.	Puissance en W	Flux lumineux en LM	Rendement en LM/W	Angle en °	Dimensions en mm	Type de montage	Température couleur en K	IP	IK	Durée de vie en H	L / B	Classe
PV60EFE26329F50	50	7000	140	90°	H71 * L428 * l215	Saillie, Sur Mât	3000K	65	10	50000	L80B10	I
PV60EFE30A829DC	50	7000	140	90°	H71 * L428 * l215	Saillie, Sur Mât	4000K	65	10	50000	L80B10	I
PV60EFE50413295	100	14000	140	90°	H74 * L463 * l295	Saillie, Sur Mât	3000K	65	10	50000	L80B10	I
PV60EFE5D88D0D7	100	14000	140	90°	H74 * L463 * l295	Saillie, Sur Mât	4000K	65	10	50000	L80B10	I
PV60EFE76BD7B5C	150	21000	140	90°	H74 * L511 * l285	Saillie, Sur Mât	3000K	65	10	50000	L80B10	I
PV60EFE7D0CE384	150	21000	140	90°	H74 * L511 * l295	Saillie, Sur Mât	4000K	65	10	50000	L80B10	I
PV60EFE968C69E1	200	28000	140	90°	H74 * L562 * l295	Saillie, Sur Mât	3000K	65	10	50000	L80B10	I
PV60EFE9CE1DF35	200	28000	140	90°	H74 * L562 * l295	Saillie, Sur Mât	4000K	65	10	50000	L80B10	I

Accessoires

Aperçu	Réf.	Nom	Description	Garantie (an)	Marque
	ACC5DC860609E55D	Driver Tomcarline Dali 100-277V - 50/60Hz	Graduable Dali - Durée de vie : 60.000 heures - IP65 - TUV - RoHS - CE - 100-277V - 50/60Hz	5	Tomcarline
	ACC60EFEA9956CFF	Grille de protection	Protection contre les choc de balles et ballons - Compatible gamme Volcano	2	Greenled PRO
	ACC60EFF3C5827DC	Détecteur Plug-In HF / Crépusculaire Merrytek	Détecteur de présence et capteur de luminosité Merrytek MC085S - IP65 - réglage par switch - Compatible gamme Volcano	2	Greenled PRO
	ACC60EFF83679AEA	Adaptateur montage sur mât 60 mm	Permet d'adapter le projecteur directement sur un mât pour une utilisation en Streetlight - Compatible gamme Volcano	2	Greenled PRO

Aperçu	Réf.	Nom	Description	Garantie (an)	Marque
	ACC60EFF860D7955	Adaptateur montage sur mât 76 mm	Permet d'adapter le projecteur directement sur un mât pour une utilisation en Streetlight - Compatible gamme Volcano	2	Greenled PRO

Schéma technique

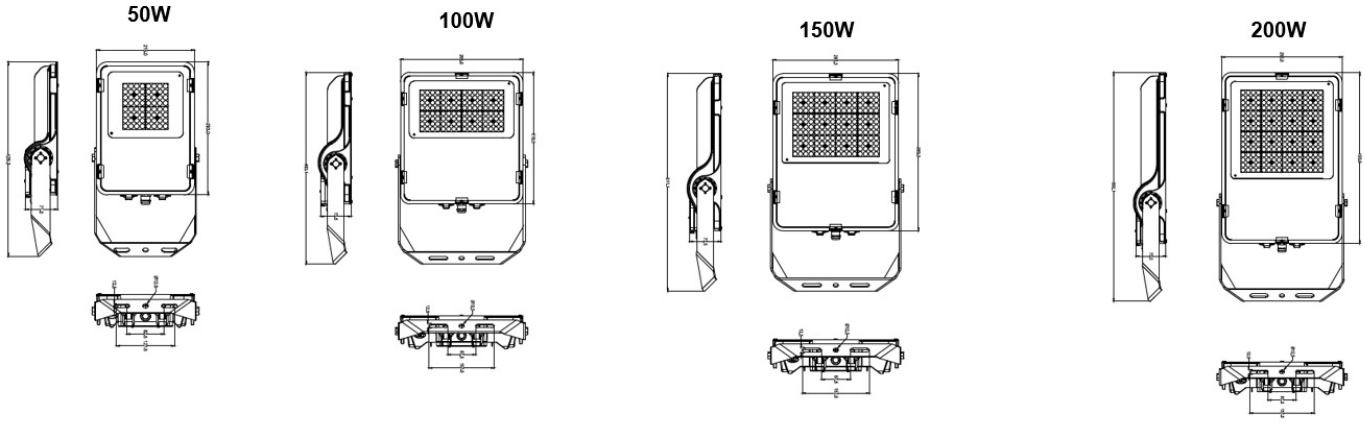

Détecteur HF et crépusculaire : réglage par switch

- **Sensibilité de la détection de présence**

	1	2	
I	ON	ON	100%
II	ON	-	75%
III	-	ON	50%
IV	-	-	25%

- **Temps d'allumage après détection**

	3	4	5	
I	ON	ON	ON	5s
II	-	ON	ON	30s
III	ON	-	ON	1min
IV	-	-	ON	3min
V	ON	ON	-	20min
VI	-	-	-	30min

- **Sensibilité du capteur**

	6	7	8	
I	ON	ON	ON	2Lux
II	-	ON	ON	10Lux
III	ON	-	ON	25Lux
IV	-	-	ON	50Lux
V	ON	ON	-	100Lux
VI	-	-	-	Disable*