FICHE TECHNIQUE

Panel Clean 65 Opale

Modèle PC6O60641FE8A20E0

Panel Clean 65 Opale 100W 11130Lm H118*L596*l596mm Plafond suspendu IP65 IK08 110° 3000K

Code GTIN : 3701481514488

Photo(s) non contractuelle(s).
L'apparence du produit peut être amenée à être modifiée.

Fabriqué en Europe

Sur commande

Informations principales

Réf.	PC6O60641FE8A20E0
Marque	PIXEL Lighting
Nom produit	Panel Clean 65 Opale
Type	Éclairage intérieur
Catégorie	Panel
Sous-catégorie	Clean
Application(s)	Etablissement de santé, Laboratoire
Variante(s)	8 variantes
Coloris	Blanc RAL9016
Dimensions	H118 * L596 * l596 mm
Dimensions d'installation	H118*L575*l575mm
Poids	7200g

Données techniques

Puissance	100 W
Flux lumineux	11130 LM
Rendement	111 LM/W
Angle de diffusion	110°
Température de couleur	3000K
Type de montage	Plafond suspendu
Type de LED	SMD5630
Type de diffuseur / réflecteur	Opale
Type de driver	Tridonic
Usage intensif	Oui
Température fonctionnement	-10° à +35° C

Normes

CE | RoHS compliant | COMPATIBLE CEE | EN 62471 RG0

Performances luminaire

IP 65	IK 08	110°	L80B10	72000H
***	UGR<19	230V	50HZ	5 ANS

Caractéristiques

850°

COMPATIBLE DÉTÉCTION

DI

SDCM<3

IRC 83

THD <12%

PF 0.9

En option

1-10V

DALI

Variantes

Réf.	Puissance en W	Flux lumineux en LM	Rendement en LM/W	Angle en °	Dimensions en mm	Type de montage	Température couleur en K	IP	IK	Durée de vie en H	L / B	Classe
PC6O60641C0830564	43	4760	110	110°	H118 * L1196 * I296	Plafond suspendu	3000K	65	08	72000	L80B10	I
PC6O60641C840811E	43	4910	114	110°	H118 * L1196 * I296	Plafond suspendu	4000K	65	08	72000	L80B10	I
PC6O60641848C647F	43	4950	115	110°	H118 * L596 * I596	Plafond suspendu	3000K	65	08	72000	L80B10	I
PC6O60641A835AEE9	43	5100	118	110°	H118 * L596 * I596	Plafond suspendu	4000K	65	08	72000	L80B10	I
PC6O606446CE6E85F	84	9530	113	110°	H118 * L1196 * I596	Plafond suspendu	3000K	65	08	72000	L80B10	I
PC6O60644811F2E11	84	9820	117	110°	H118 * L1196 * I596	Plafond suspendu	4000K	65	08	72000	L80B10	I
PC6O60641FE8A20E0	100	11130	111	110°	H118 * L596 * I596	Plafond suspendu	3000K	65	08	72000	L80B10	I
PC6O6064207414EFB	100	11470	115	110°	H118 * L596 * I596	Plafond suspendu	4000K	65	08	72000	L80B10	I

Accessoires

Aperçu	Réf.	Nom	Description	Garantie (an)	Marque
	ACC5DC35166CE2A7	Driver OTI DALI 60/220-240/550mA LT2	OPTOTRONIC Intelligent Graduable DALI - Touch DIM - DALI Sensor Durée de vie 100.000 heures	5	Osram

Schéma de montage

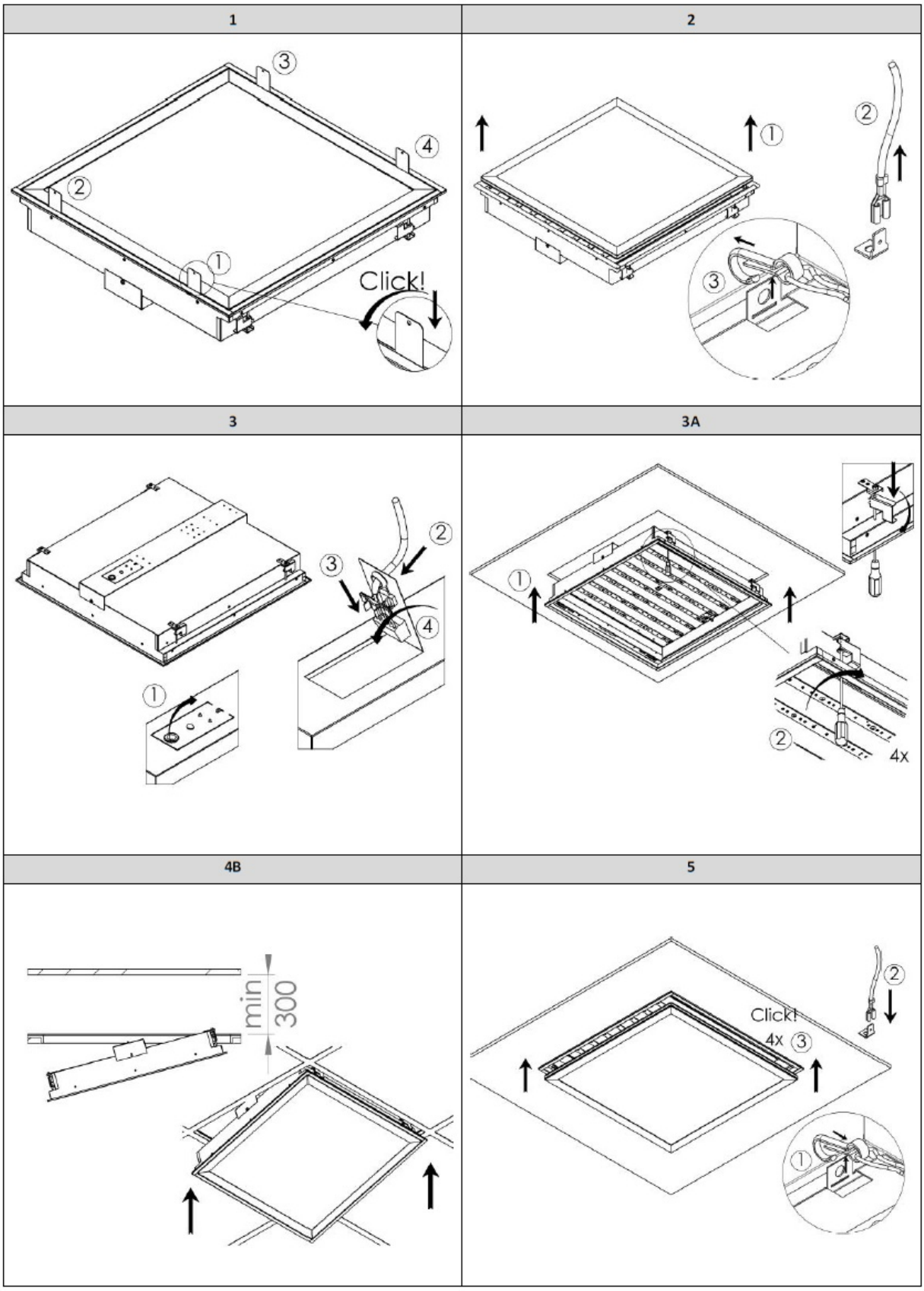

Photos de mise en situation