FICHE TECHNIQUE

Hublot Parking Park

Modèle HPPS5DA50676BDC79

Hublot Parking Park 40W 5200Lm H69*L250*l230mm Saillie IP65 IK10 150° 5000K

Code GTIN : 3760276635180

Photo(s) non contractuelle(s).
L'apparence du produit peut être amenée à être modifiée.

Sur commande

Nouveauté

Informations principales

Réf.	HPPS5DA50676BDC79
Marque	PIXEL Lighting
Nom produit	Hublot Parking Park
Type	Éclairage extérieur
Catégorie	Hublot
Sous-catégorie	Park
Application(s)	Parking
Variante(s)	6 variantes
Coloris	Noir
Dimensions	H69 * L250 * l230 mm
Dimensions d'installation	-
Poids	2000g

Données techniques

Puissance	40 W
Flux lumineux	5200 LM
Rendement	130 LM/W
Angle de diffusion	150°
Température de couleur	5000K
Type de montage	Saillie
Type de LED	EMC3030
Type de diffuseur / réflecteur	Lentille
Type de driver	Tomcarline
Usage intensif	Oui
Température fonctionnement	-35° à +50° C

Normes

CE | RoHS compliant | TÜV SÜD | COMPATIBLE CEE | EN 62471 RG0

Performances luminaire

IP 65	IK 10	150°	L80B10	50000H
***	UGR<27	100-277V	47-63HZ	5 ANS

Caractéristiques

Variantes

Réf.	Puissance en W	Flux lumineux en LM	Rendement en LM/W	Angle en °	Dimensions en mm	Type de montage	Température couleur en K	IP	IK	Durée de vie en H	L / B	Classe
HPPS5DA5067441683	40	5200	130	150°	H69 * L250 * l230	Saillie	3000K	65	10	50000	L80B10	I
HPPS5DA50676AD7BD	40	5200	130	150°	H69 * L250 * l230	Saillie	4000K	65	10	50000	L80B10	I
HPPS5DA50676BDC79	40	5200	130	150°	H69 * L250 * l230	Saillie	5000K	65	10	50000	L80B10	I
HPPS5DA50676DCE27	60	7800	130	150°	H69 * L250 * l230	Saillie	3000K	65	10	50000	L80B10	I
HPPS5DA50676F2EEF	60	7800	130	150°	H69 * L250 * l230	Saillie	4000K	65	10	50000	L80B10	I
HPPS5DA5067710D44	60	7800	130	150°	H69 * L250 * l230	Saillie	5000K	65	10	50000	L80B10	I

Accessoires

Aperçu	Réf.	Nom	Description	Garantie (an)	Marque
	ACC5DC8605F62167	Driver Tomcarline 1-10V	Graduable : 1-10V - Durée de vie : 60.000 heures - Compatible Gamme Food - Olympe - Winner - Hero - Park	5	Tomcarline

Schéma technique

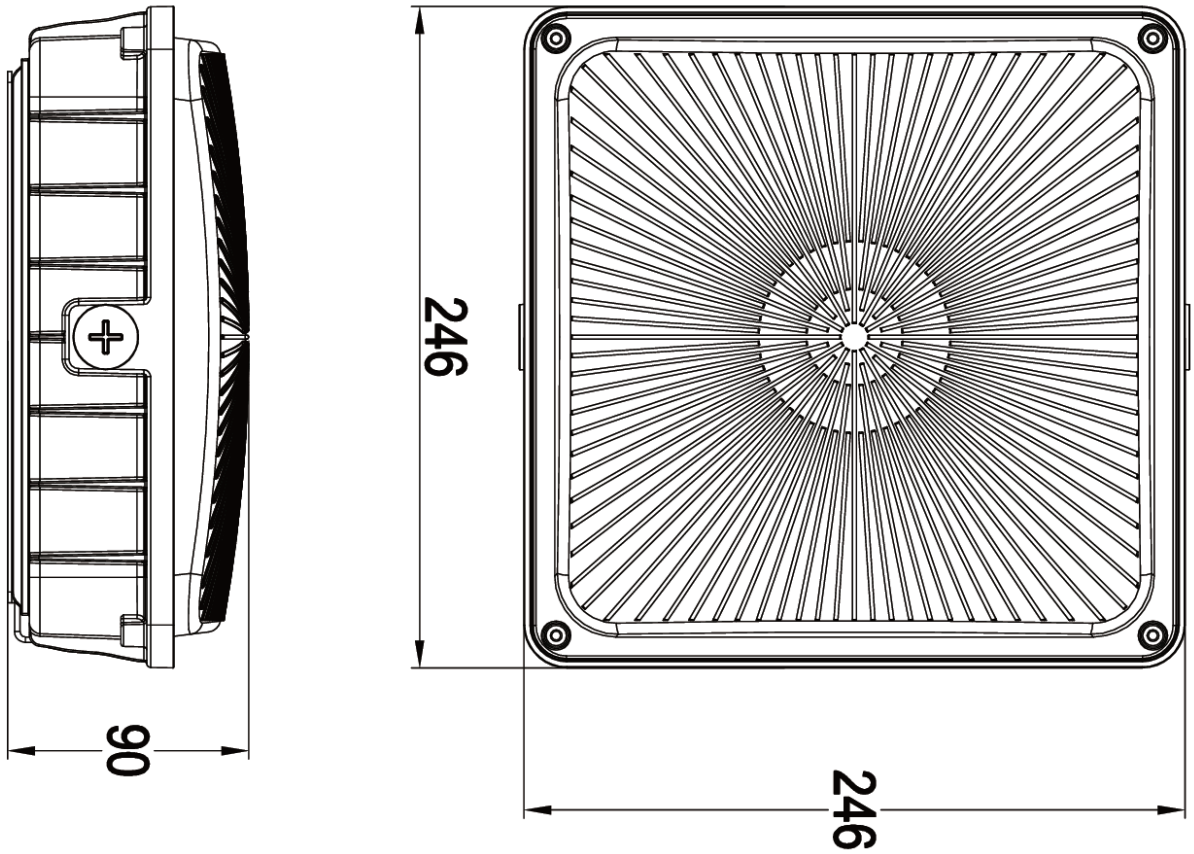

Visuel 3D et détails produit

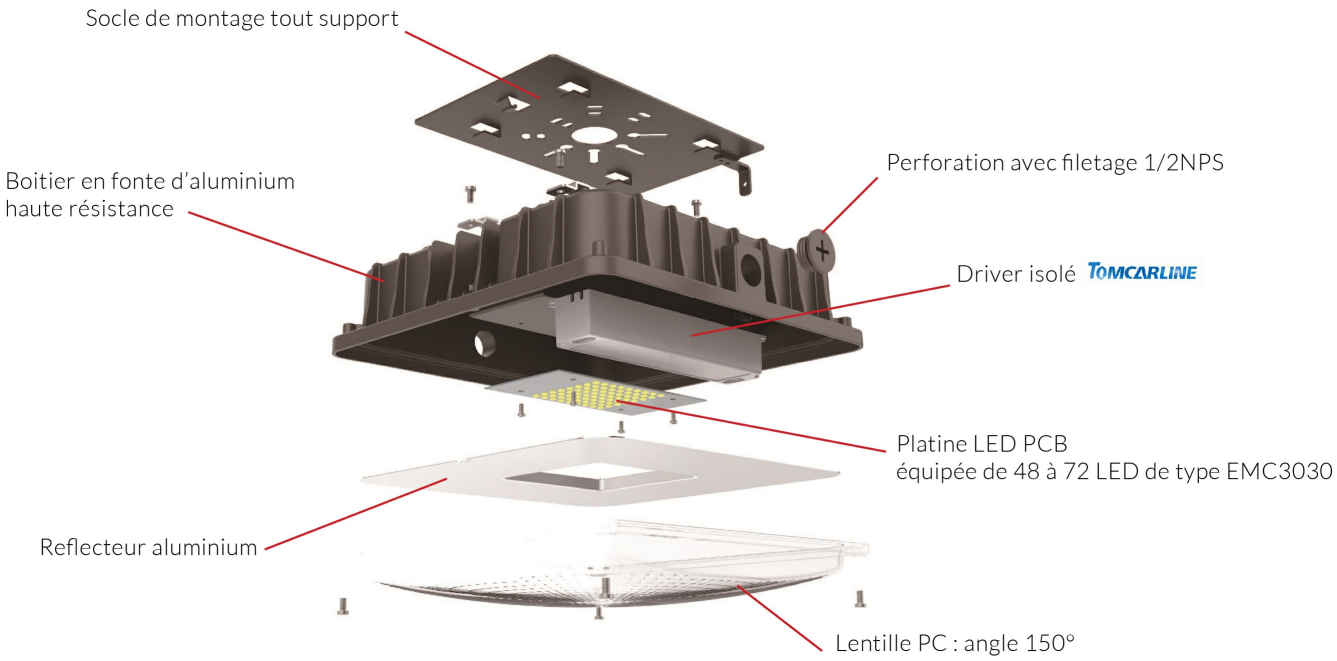

Vue arrière luminaire et détails produit
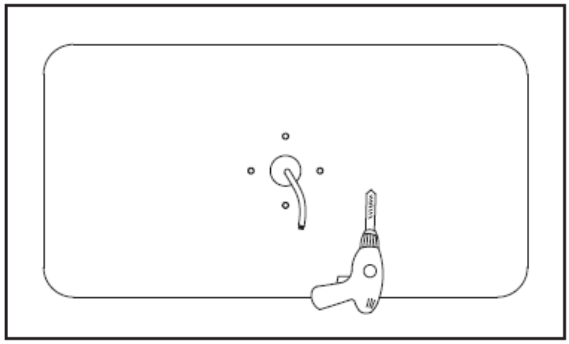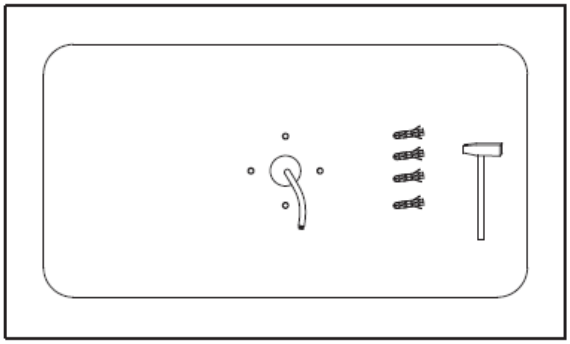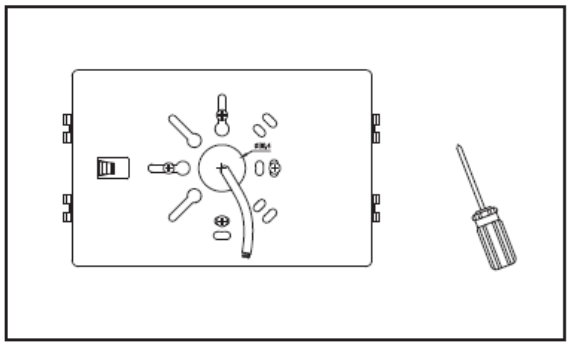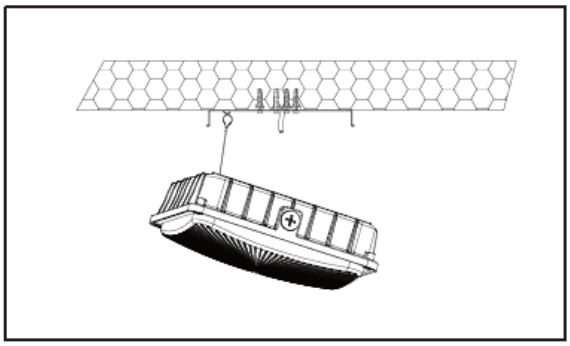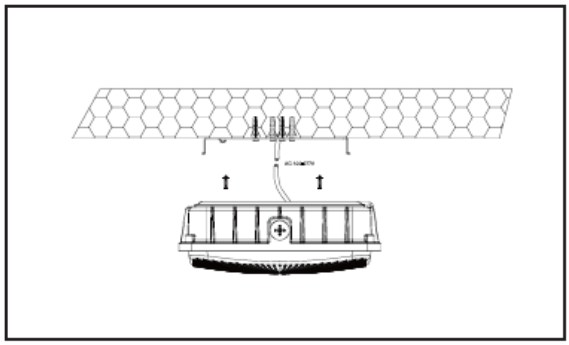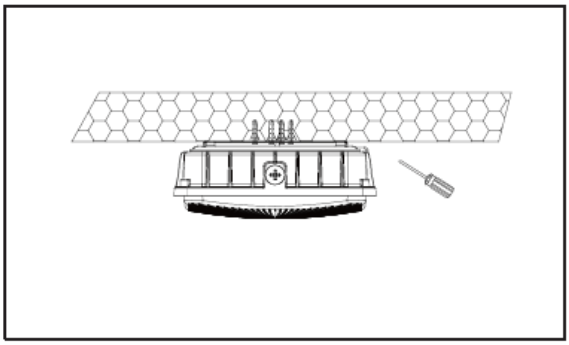
Schéma de montage